FANUC ROBODRILL α-DiB Plus series用オプション
旋削加工が可能な高速回転テーブル

FANUC ROBODRILL DDR-HSiB

水平軸設置仕様

C軸設置仕様

最高回転速度
1,500 min-1 (※1)

加減速時間
0.47 秒 (※2)

最大トルク
100 N·m

クランプトルク
600 N·m

特 長

- CNCの旋削機能(周速一定制御、複合形ねじ切りサイクルなど)を利用した、高速・高精度な旋削加工が可能
- DDRiBと同等の割出精度、高いクランプトルクにより、割出加工や形状加工などのマシニング加工にも対応
- DDR設定画面により、初期設定および積載治具に応じたパラメータの自動調整が可能

トルク特性および出力特性

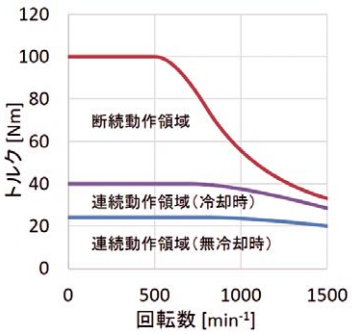

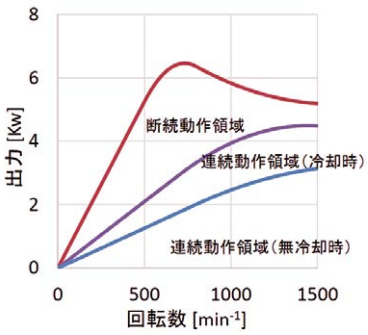

アプリケーション例

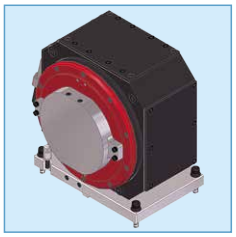

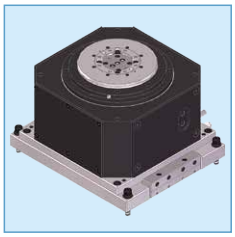

高速ロータリージョイント(オプション)(※3)

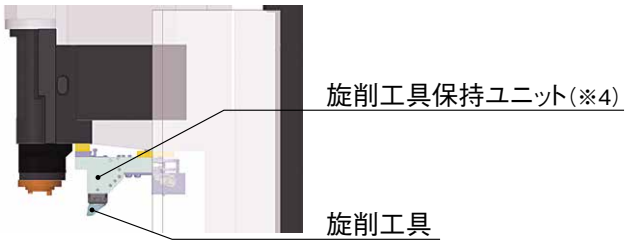

DDR設定画面

パラメータ調整

旋削機能設定

※1：ワークサイズによらず最高回転数は1,500 min-1です。(ワーク：最大径φ100 mm、最大長さ100 mm、最大質量7.5 kg)
※2：積載質量10 kg以下かつ治具とワークの合計イナーシャ0.1 kg·m2以下時における0 ⇒ 1,500 min-1の時間です。
※3：治具の自動クランプに対応した高速ロータリージョイント(オプション)がございます。
※4：旋削工具は旋削工具保持ユニット(お客様手配品:非オプション)を使用してロボドリルに取り付けてください。

外形図

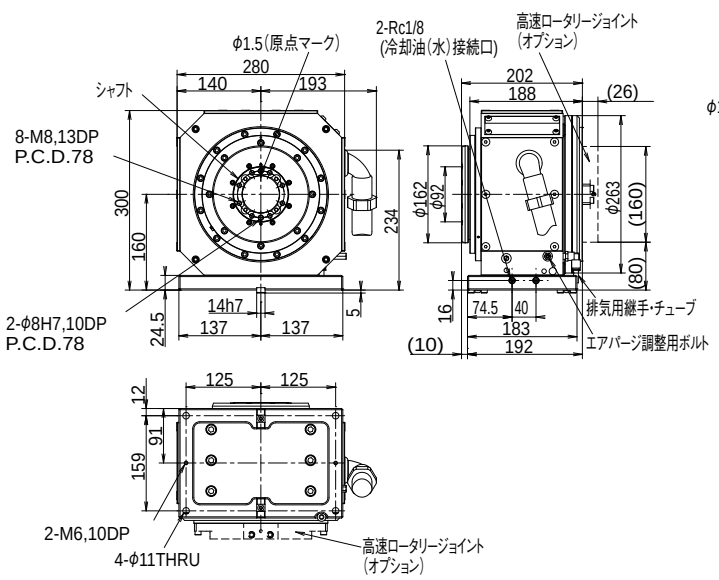

水平軸設置仕様

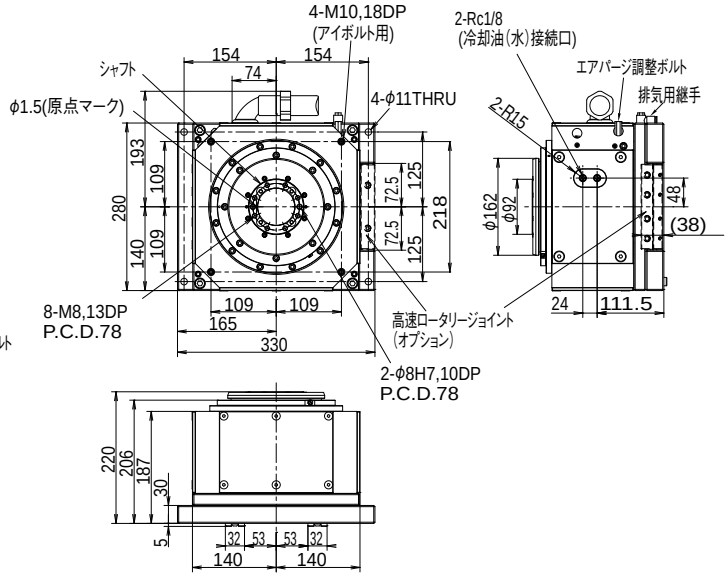

C軸設置仕様

※詳細図面はMyFANUC会員サイトからダウンロードできます。

主な仕様

No.	項目	仕様
1	駆動方式	ダイレクトドライブ
2	冷却方式	無冷却 / 油冷・水冷
3	必要冷却能力 (油冷・水冷時)	840 W
4	最大トルク	100 N·m
5	連続トルク	24 N·m (無冷却時) / 40 N·m (油冷・水冷時)
6	最高回転速度	1,500 min^{-1}
7	最大積載質量	40 kg
8	許容ワークイナーシャ	J = 0.4 kg·m^2 (GD^2 = 1.6 kgf·m^2)
9	切削送り速度	1°/min ～ 30000°/min
10	最小設定単位	0.001° (IS-Cの場合：0.0001°)
11	割出精度	±0.0028° (±10")
12	割出時間 (180°)	0.27 s (積載質量10 kg, イナーシャ0.1 kgm²時) 0.31 s (積載質量20 kg, イナーシャ0.2 kgm²時) 0.39 s (積載質量40 kg, イナーシャ0.4 kgm²時)
13	クランプ方式	空圧
14	クランプトルク	600 N·m (空圧0.5　MPa時) 400 N·m (空圧0.35 MPa時) 空圧遮断時 アンクランプ

No.	項目	仕様
15	回転部イナーシャ	J = 0.02 kg·m^2 (GD^2 = 0.08 kgf·m^2)
16	許容モーメント荷重	F_1·L = 250 N·m 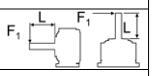
17	許容スラスト荷重	F_2 = 4,000 N 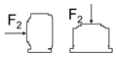
18	スピンドル外径	φ92 mm
19	スピンドル穴径	φ62 mm 貫通
20	設置向き	水平軸設置 / C軸設置
21	センタハイト (水平軸設置)	160 mm
22	面板高さ (C軸設置)	220 mm
23	本体質量	75 kg (水平軸設置) / 80 kg (C軸設置) ロータリージョイント (オプション) 装着時 水平軸設置時：+8.5 kg / C軸設置時：+9 kg
24	ロータリージョイント (オプション)	合計3ポート ・クランプ / アンクランプ用 油圧 2ポート (耐圧 5.0 MPa) ・着座確認またはエアブロー用 空圧 1ポート (耐圧 0.5 MPa)

ファナック株式会社　本社　〒401-0597　山梨県南都留郡忍野村忍草3580
☎ (0555)84-5555(代)　FAX (0555)84-5512　https://www.fanuc.co.jp/

● お問合せ先 下記のロボドリルセールス担当にご相談ください。

本社(中央テクニカルセンタ)	〒401-0597	山梨県南都留郡忍野村忍草3580	☎ (0555)84-6171	FAX (0555)84-5545
日野支社	〒191-8509	東京都日野市旭が丘 3-5-1	☎ (042)589-8919	FAX (042)589-8959
名古屋支社	〒485-0077	愛知県小牧市西之島 1918-1	☎ (0568)73-7881	FAX (0568)75-3799
東北支店	〒981-3206	宮城県仙台市泉区明通4-5-1	☎ (022)378-7756	FAX (022)378-7759
大阪支店	〒559-0034	大阪府大阪市住之江区南港北 1-3-41	☎ (06)6614-2112	FAX (06)6614-2121
中国支店	〒701-0165	岡山県岡山市北区大内田834	☎ (086)292-5362	FAX (086)292-5364
九州支店	〒869-1196	熊本県菊池郡菊陽町津久礼2522-13	☎ (096)232-1315	FAX (096)232-3334
● ファナックアカデミ	〒401-0597	山梨県南都留郡忍野村忍草3580	☎ (0555)84-6030	FAX (0555)84-5540

ファナック関連サイト

● 本機の外観および仕様は改良のため予告なく変更することがあります。
● 本カタログからの無断転載を禁じます。
● 本カタログに記載の写真はオプション仕様を含みます。
● 本カタログに記載された商品は、『外国為替および外国貿易法』に基づく規制対象です。
輸出には日本政府の許可が必要な場合があります。
また、商品によっては米国政府の再輸出規制を受ける場合があります。
● 本商品の輸出に際しては、当社までお問い合せください。

©FANUC CORPORATION, 2023

DDR-HSiB(J)-01, 2023.12, Printed in Japan