アーク溶接ロボット
カタログ

FANUC

Weld Together

未来まで続く絆を

高精度なアーク溶接ロボットの導入から保守サービスまで
常にお客様と寄り添い、ともに動くことを大切にしています
さあ、私たちと一緒に、未来志向のアーク溶接システムを

Arc Welding Robot Package

**FANUCのパッケージ商品は、お客様の適用に合わせ
ベストなソリューションをご提供いたします。**

トーチ

ポジショナ

ペンダント

FUJI-CAM

付加軸

Robot & Welder

高精度を実現した信頼のアーク溶接ロボット

ARC Mate 100*i*D

ARC Mate100*i*D
リーチ：1441mm

ARC Mate100*i*D/10L
リーチ：1636mm

ARC Mate100*i*D/8L
リーチ：2032mm

ARC Mate 120*i*D

ARC Mate120*i*D
リーチ：1831mm

ARC Mate120*i*D/12L
リーチ：2272mm

LR Mate

LR Mate 200*i*D
リーチ：717mm

LR Mate200*i*D/7L
リーチ：911mm

M-710*i*C

M-710*i*C/12L
リーチ：3123mm

CRX

CRX-10*i*A
リーチ：1249mm

CRX-10*i*A/L
リーチ：1418mm

CRX-25*i*A
リーチ：1889mm

高性能な溶接電源をラインアップ

LINCOLN ELECTRIC

POWER WAVE J350

POWER WAVE R450

POWER WAVE S700

Fronius

TPS400i

DAIHEN Welbee

Welbee
P350 II / P350L II / M350 II
M350L II / A350P

Welbee
P500L II / M500 II

Welbee W350

HYOSUNG HEAVY INDUSTRIES

Zi-Sol 350L

Function

高品質な溶接を支える豊富な機能

協調制御機能

ポジショナや、ハンドリングロボットとアークロボットの相対位置、相対速度を高精度に制御し、
従来であれば溶接困難な形状の溶接を実現します。

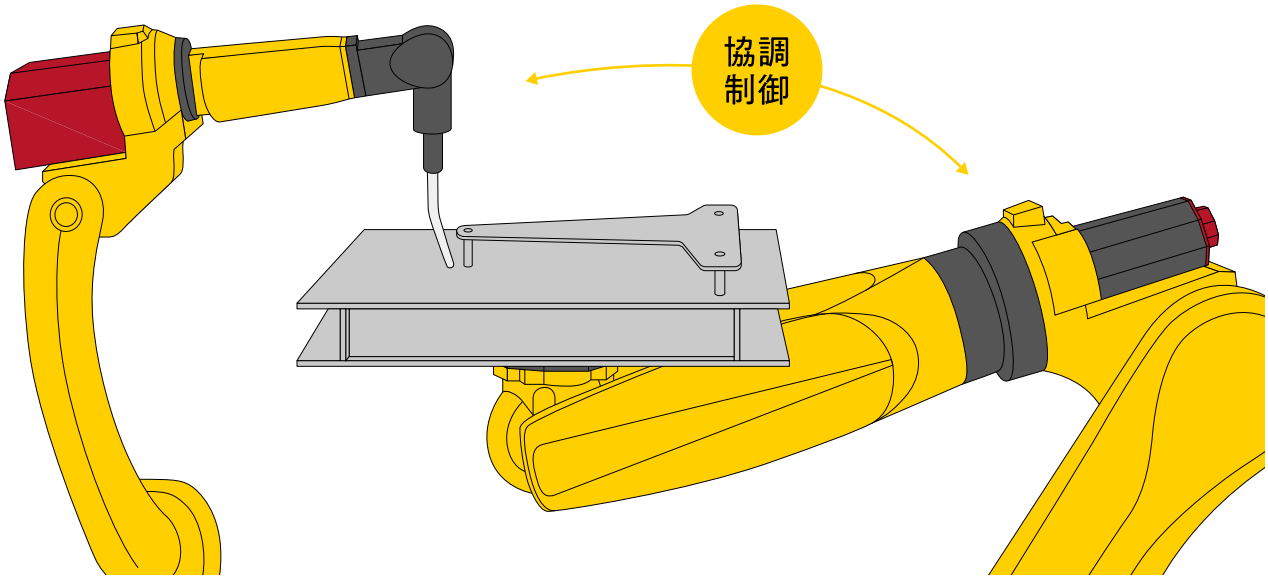

溶接条件傾斜指定機能

溶接の指令値を位置や時間にあわせて、スロープ状に変化させ、溶接品質を向上します。

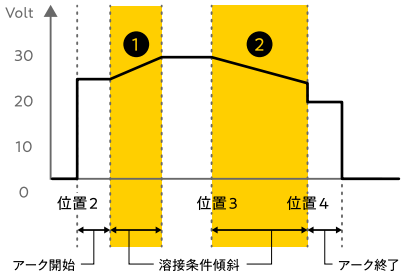

ヒートウェーブ機能

ウィービングの動作に同期して左右の溶接条件を変化させることで、板厚差があるワークの入熱量調整が可能です。

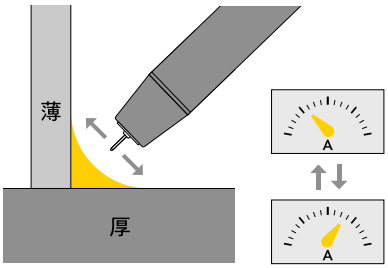

ユーザ定義型ウィービング機能

使用用途に合わせて、ユーザが自由にウィービングの形状をカスタマイズすることが可能です。

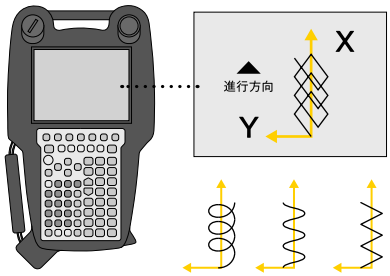

トラブル軽減・迅速復旧で安定稼働をサポート

トーチガード機能

ショックセンサなしでロボットの衝突を検出し、
ロボットへのダメージを最小限に抑えます。

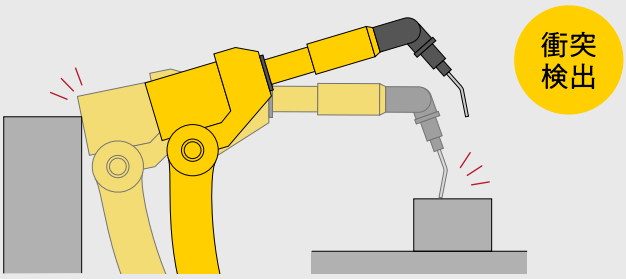

トーチリカバリ機能

トーチの曲がりによるTCPのずれを自動で修正し、
トラブル時の復旧をサポートします。

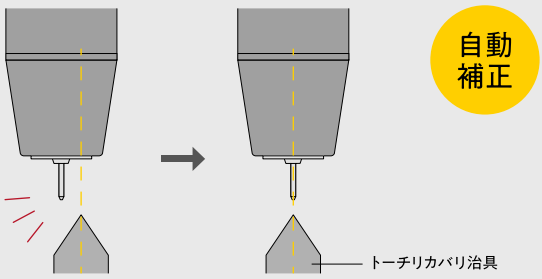

ワークの位置・形状変化に対応するセンシング機能

アークセンサ

ウィービング中の電流を見ることで溶接経路を自動で補正します。
充実した診断画面でセンサの調整をサポートします。

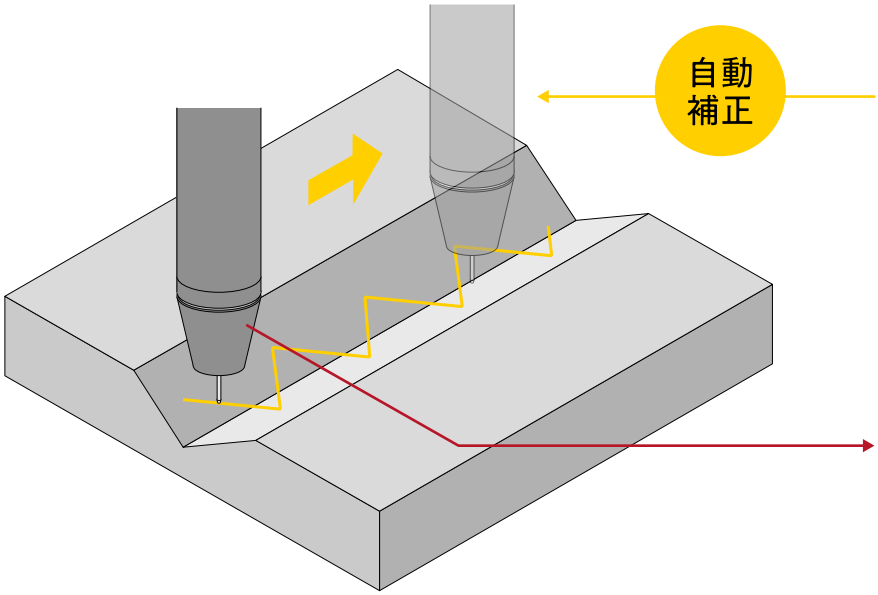

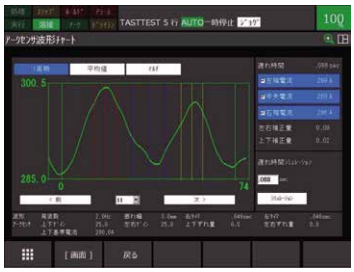

タッチセンシング

ワイヤでワークにタッチし、ワークの位置ずれを検出します。

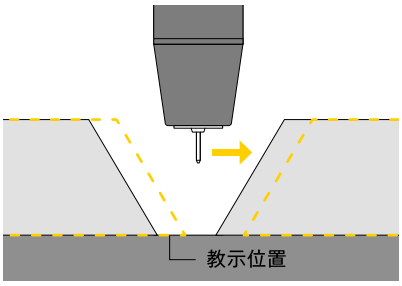

サーボロボセンサ

トラッキングセンサFUJI-CAMを使用。リアルタイムでズレを検知し動作経路を補正します。

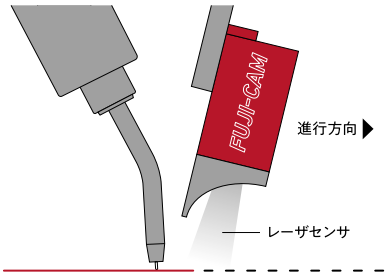

アダプティブ溶接機能

FUJI-CAMで検出したギャップ量や継手面積に応じて溶接条件をリアルタイムで変更します。

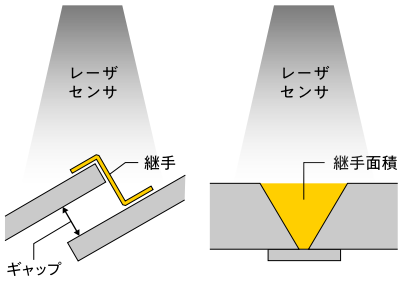

品質を管理する状態記録・監視機能

アーク溶接ログ機能

アーク溶接の電源、電圧を記録します。
*i*Pendant上にも表示可能です。

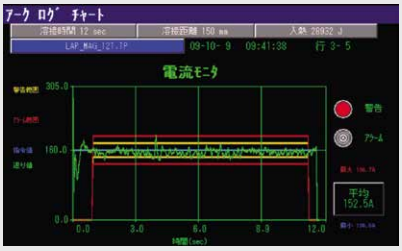

Zero Down Time

ロボットをネットワークに接続することで溶接の状態を見える化し、溶接の品質管理に貢献します。

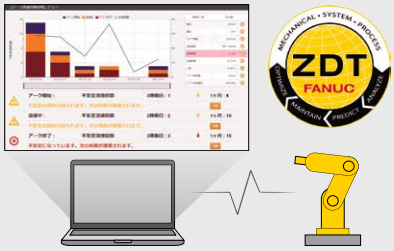

アーク出力アナログメータ表示機能

電流、電圧のアナログメータをペンダントに表示し、溶接の状況を直感的にわかりやすくします。

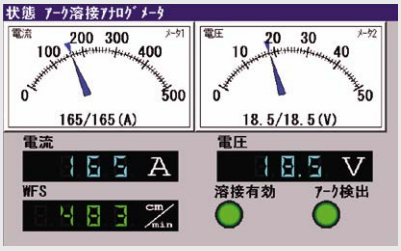

Teaching operation

わかりやすい日本語命令・マルチ画面対応

わかりやすい日本語のプログラムで、多言語にも対応できます。
スポット溶接やハンドリングロボットと同様にわかりやすいインタフェースです。

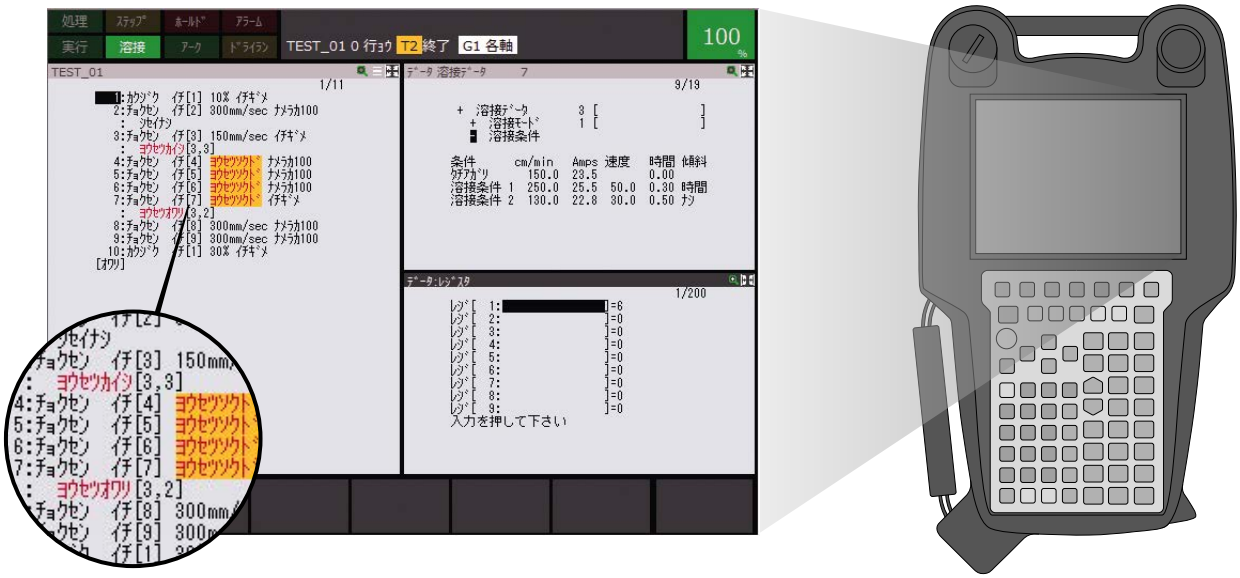

教示を簡単にする便利な機能

トーチ角表示

ペンダント上に表示するので、教示が容易になります。

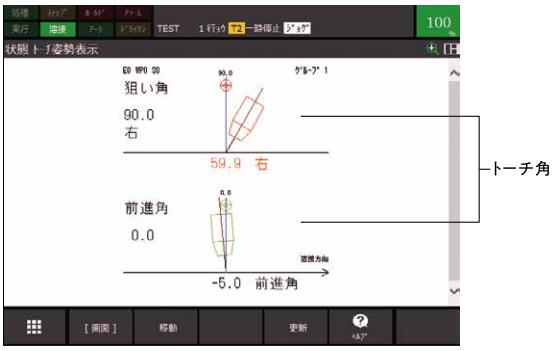

トーチジョグ

溶接経路に合わせてジョグ動作でき、教示修正に最適です。

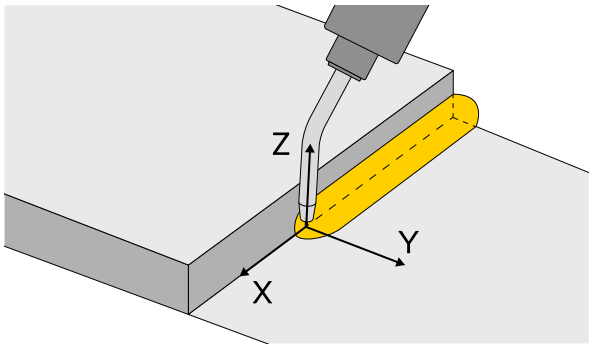

オフライン適応検討・教示ツールROBOGUIDE

PC上でアーク溶接動作を簡単に教示する、適用検討に最適なツールです。

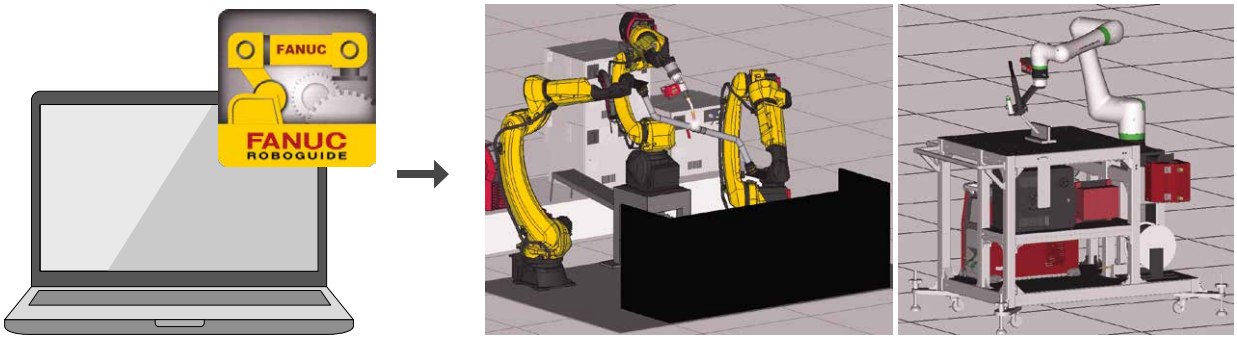

様々な特長を備えた

溶接電源

豊富なラインアップから選択

LINCOLN ELECTRIC

短絡溶接、パルス溶接に対応したマルチな溶接電源です。独自のパルス波形により高速、高溶着な溶接も可能で、追加モジュールにより低スパッタ溶接や交流溶接にも対応します。

Fronius

トーチ内に内蔵されたモータによる正逆転制御により低スパッタと低入熱を実現（CMT溶接）し、スパッタ問題と熱歪み問題を同時に解決します。CMTとパルスをミックスし、難しいアルミ溶接の品質を向上します。

DAIHEN Welbee

シンプルなスタンダードモデルから多機能なハイエンドモデルまで充実のラインアップ。ダイヘン独自の分離構造が精密部品搭載部への粉塵侵入を約98%低減し、優れた耐久性を実現しています。

HYOSUNG HEAVY INDUSTRIES

ショートアークモードと低スパッタモードに機能を絞った低価格モデルです。
シンプルで使いやすいモデルであり、亜鉛メッキ材にも対応します。

FANUC

ロボットと溶接電源のパッケージ

適用に合う最適な電源を選択可能

溶接条件はペンダントから簡単設定

溶接機もファナックがサポート

Arc Welding Robot Package

Other

Torch

istm mini G350-30

istm mini G350-30
（ワイヤブレーキ）

istm mini W500-35L

istm mini WB W500-35L
（ワイヤブレーキ）

APC3-308R

Positioner

1 Axis type

500kg 中空

1500kg 中空

2000kg 中空

2 Axes type

500kg 可搬

Aux Axis

αiS-B series / αiF-B series
βiS-B series

Options

FUJI-CAM

タッチセンサユニット

トーチクリーニングステーション

機器構成例

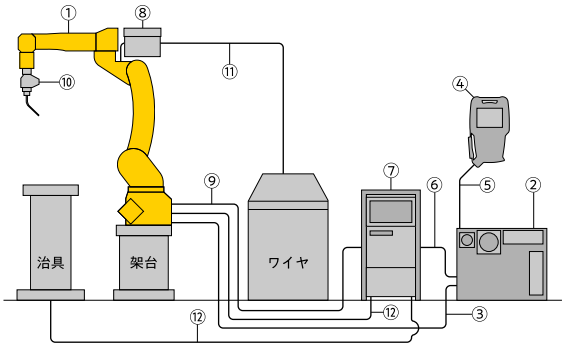

	名称	数量		名称	数量
①	ロボット機構部	1	⑦	溶接電源	1
②	ロボット制御装置	1	⑧	ワイヤフィーダ	1
③	ロボット接続ケーブル	1	⑨	ワイヤフィーダケーブル	1
④	ティーチペンダント	1	⑩	溶接トーチ	1
⑤	ティーチペンダントケーブル	1	⑪	フレキシブルコンジット	1
⑥	溶接電源用イーサネットケーブル	1	⑫	パワーケーブル	2

ファナック株式会社　本社　〒401-0597　山梨県南都留郡忍野村忍草3580
☎ (0555) 84-5555 (代)　FAX (0555) 84-5512　https://www.fanuc.co.jp/

●お問合せ先 下記のロボットセールス担当にご相談ください。

本社（中央テクニカルセンタ）	〒401-0597	山梨県南都留郡忍野村忍草3580	☎(0555) 84-6262	FAX (0555) 84-6256
日野支社	〒191-8509	東京都日野市旭が丘 3-5-1	☎ (042) 589-8916	FAX (042) 589-8959
名古屋支社	〒485-0077	愛知県小牧市西之島 1918-1	☎ (0568) 75-0475	FAX (0568) 75-0126
大阪支店	〒559-0034	大阪府大阪市住之江区南港北 1-3-41	☎ (06) 6614-2112	FAX (06) 6614-2121
広島支店	〒732-0032	広島県広島市東区上温品 1-7-3	☎ (082) 289-7972	FAX (082) 289-7971
●ファナックアカデミ	〒401-0597	山梨県南都留郡忍野村忍草3580	☎ (0555) 84-6030	FAX (0555) 84-5540

● 本機の外観および仕様は改良のため予告なく変更することがあります。
● 本カタログからの無断転載を禁じます。
● 本カタログに記載された商品は、『外国為替および外国貿易法』に基づく規制対象です。輸出には日本政府の許可が必要な場合があります。また、商品によっては米国政府の再輸出規制を受ける場合があります。本商品の輸出に当たっては当社までお問い合せください。

© FANUC CORPORATION, 2022

ARCPackage(J)-01, 2022.7, Printed in Japan